Выбор: Полугерметичные винтовые компрессоры HS

Исходные данные

модель компрессора	HSN5363-30
Хладагент	R404A
Темп., используемая в расчете	Темп. "точки росы"
Тиспарения SST	-25,00 °C
Тконденсации SCT	45,0 °C
Переохл-е (в конденсаторе)	0 K
Автом. Переохлаждение	Auto
Перегрев всасыв. паров	10,00 K
Режим эксплуатации	Экономайзер
Энергоснабжение	400V-3-50Hz
Полезный перегрев	100%
Дополнит. охлаждение	Автоматически
Макс. темп. нагнетания	80,0 °C

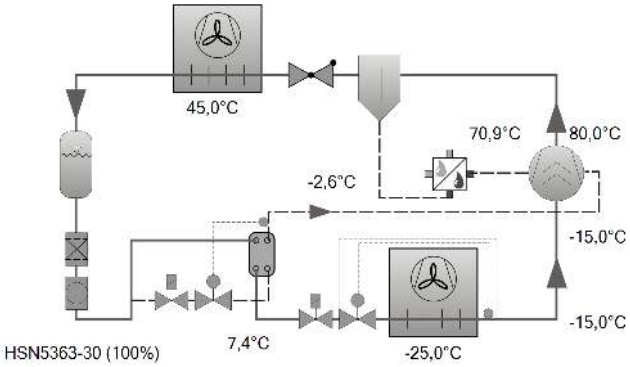

Результат

Компрессор	**HSN5363-30-40P**
Ступени регулирования производительности	100%
Холодопроизвод-сть	48,4 kW
Холодопроизвод-сть*	50,1 kW
Произв-сть испарителя	48,4 kW
Потребл. мощность	35,8 kW
Ток (400V)	55,1 A
Напряжения питания	380-415V
Производительность конденсатора	79,3 kW
COP/КПД	1,35
COP/КПД *	1,37
Массов. расход LP	1160 kg/h
Массов. расход HP	1792 kg/h
Режим эксплуатации	Экономайзер
Темп. жидк-ти (переохлад-ель)	7,41 °C
Масс. расход ECO	631 kg/h
Произв-ть переохл-ля	18,55 kW
Темп.насыщ.паров ECO	-2,59 °C
ECO-давление	5,56 bar(a)
Объемн. расход масла	1,07 m³/h
Способ охлаждения	Внешнее
выход из маслоохл-ля	70,9 °C
Произв-ть маслоохл-ля	4,99 kW
Температура нагнетания без охлаждения	88,5 °C

Дополнительное охлаждение/ограничения (см. Пределы)
*в соответствии с EN12900 (10K перегрев всасываемого газа, переохлаждение жидкости в экономайзере с разницей температур 5K)

Границы применения ECO HSN5363-30

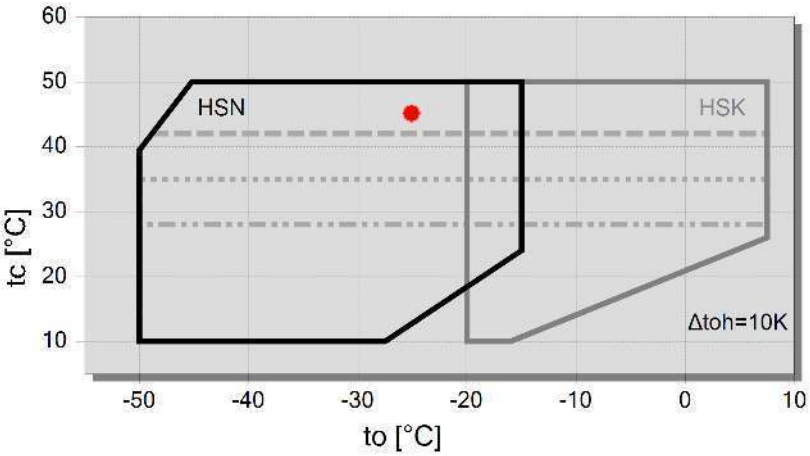

Условные обозначения

макс. tc для частот = 20Hz

макс. tc для частот = 25Hz

макс. tc для частот = 35Hz

A

Технические данные: HSN5363-30

Размеры и соединения

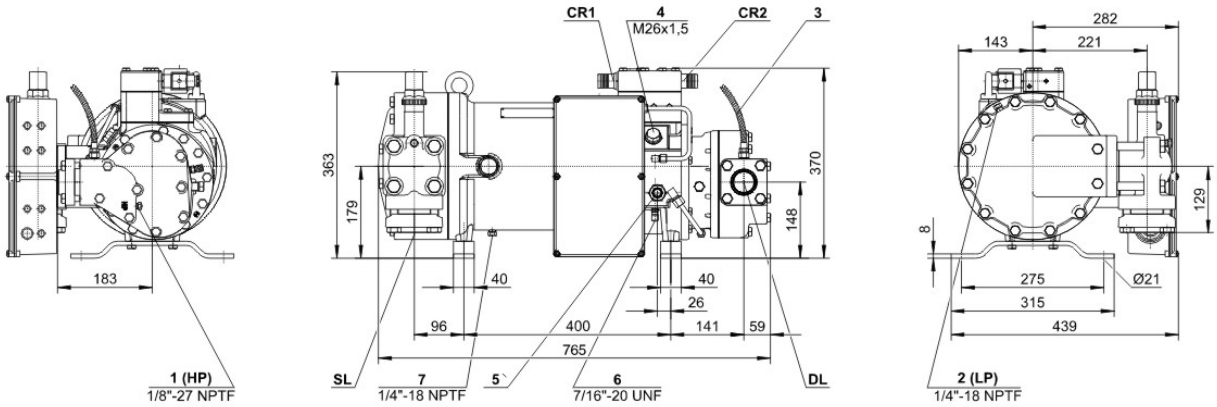

Технические данные

Технические параметры	
Объемная произв-сть (2900об/мин 50 Гц)	118 m³/h
Объемная произв-сть (3500об/мин 60 Гц)	142 m³/h
Вес	174 kg
Макс. избыточное давление (НД/ВД)	19 / 28 bar
Присоединение линии всасывания	54 mm - 2 1/8"
Присоединение линии нагнетания	42 mm - 1 5/8"
Адаптер/запорный вентиль для ECO	22 mm - 7/8" (Option)
Тип масла для R22	B150SH, B100 (Option)
Тип масла для R134a/R404A/R507A/R407A/R407F	BSE170
Тип масла для R448A/R449A/R454C	BSE170
Параметры мотора	
Версия мотора	1
Напряжение мотора (др. по запросу)	380-415V PW-3-50Hz
Максимальный рабочий ток	58.0 A
Пусковой ток (ротор блокирован)	153.0 A D / 266.0 A DD
Max. энергопотребление	37,4 kW
Комплект поставки	
Датчик температуры нагнетания	Standard
Стартовая разгрузка	Standard
Контроль расхода масла	SE-B3 (Standard)
Защита мотора	SE-E1 (Standard), SE-E3 (Standard for 660-690V)
Запорный вентиль на всасывании	Standard
Регулирование производительности	100-70-40% (Standard)
Класс защиты	IP54
Доступные опции	
Запорный вентиль на нагнетании	Option
ECO-присоединение с запорным вентилем	Option
Защита мотора	
Измерения шумовых парметров	
Уровень звуковой мощности (-35°C/40°C) @50Гц	84,0 dB(A)
Уровень звукового давления @1м (-35°C/40°C) @50Гц	76,0 dB(A)

Полугерметичные винтовые компрессоры HS

HSK = применяется для кондиционирования и среднетемпературного охлаждения:
HSN = применяется для низкотемпературного охлаждения:

Указание относительно границ области применения (см.Техническая информация - Границы области применения)

* Диаграммы действительны для стандартного режима работы и работы в условиях полной нагрузки

* В условиях высокого давления режим частичной загрузки ограничен (см. Границы области применения в руководстве по проектированию SH-100)

* В режиме работы с экономайзером максимально допустимая температура испарения смещается на 10 К вниз, из-за существующей опасности избыточной компрессии и перегрузки мотора из-за высокого расхода хладагента. При изменении температуры испарения с высокой на более низкую порт экономайзера должен оставаться закрытым до тех пор, пока температура не опустится ниже максимально допустимой и не будет достигнут стабильный режим работы (например, управление портом экономайзера через реле низкого давления). О возможности использование системы экономайзера в условиях высокой температуры испарения следует проконсультироваться со специалистами "БИТЦЕР".

HS 64/74

* Регулирование производительности компрессоров в режиме работы с экономайзером ограничивается одной ступенью регулирования производительности (CR 75 %).

По вопросам настройки режимов работы и особенностей конструкции системы следует проконсультироваться со специалистами "БИТЦЕР".

Данные по звуковому воздействию

Данные справедливы при эксплуатации на 50Гц (IP-агрегаты на 60Гц) и R404A.
Уровень звукового давления: значения справедливы при измерении на открытой местности при полусферическом распространении звука с расстояния 1 м от источника. Подробнее смотрите Техническую Информацию "Шумовые параметры".

Данные по производительности сертифицированные ASERCOM

ASERCOM - Ассоциация Европейских производителей компонентов холодильного оборудования проводит сертификацию данных по производительности компрессоров. Высокий уровень этой сертификации обеспечивается и поддерживается:

* проверками достоверности данных, проводимыми экспертами,

* регулярными измерениями, проводимыми независимыми институтами.

Необходимость приложения значительных усилий для сертификации объясняет ограниченное количество сертифицированных моделей. В связи с этим, пока не все модели компрессоров BITZER на сегодня сертифицированы. В программе вы увидите специальный знак в окне результатов расчёта соответствующего компрессора справа внизу под таблицей, а также в распечатке расчётных данных. Список всех сертифицированных компрессоров, а также подробную информацию о комитете ASERCOM вы сможете посмотреть на сайте.

Обозначения присоединительных штуцеров на изображениях в окне меню "Тех. Данные/Размеры":

1 Реле высокого давления (HP)
1a Дополнительный штуцер высокого давления
1b Присоединение для трансдюсера высокого давления (HP)
2 Реле низкого давления (LP)
2a Дополнительный штуцер низкого давления
2b Присоединение для трансдюсера низкого давления (LP)
3 Присоединение для датчика температуры нагнетаемого газа (HP)
4 Присоединение для экономайзера (ECO)
HS.85: ECO-адаптер с соединительным патрубком (опция)
5 Присоединение впрыска масла
6 Присоединение для замера давления масла у HS.85 и OS.85:
Слив масла (корпус компрессора)
7 Слив масла (моторная часть корпуса)
7a Слив масла (фильтр всасываемого газа)
7b Слив масла из полости за сальником вала (сервисное присоединение)
7c Трубка слива масла (сальник вала)
8 Резьбовое отверстие для крепления опоры
9 Резьбовое отверстие для фиксации патрубка (ECO и линии LI)
10 Сервисный штуцер (масляный фильтр)
11 Слив масла (масляный фильтр)
12 Мониторинг масловпускного клапана
13 Контроль масляного фильтра

14 Реле протока масла
15 Винт заземления корпуса
16 Предохранительный клапан давления (камера масляного фильтра)
17 Сервисный штуцер для сальника вала
18 Жидкостной впрыск (LI)
19 Модуль управления
20 Индикатор положения золотника
21 Датчик уровня масла
22 Присоединение для трансмиттера давления масла
23 Подключение для возврата масла и газа (для систем с затопленным испарителем, адаптер - опция)
24 Доступ к ограничителю циркуляции масла
SL Линия всасывания
DL Линия нагнетания
Размеры с допусками по EN ISO 13920-B.

Выбор: Воздуш. маслоохлад-ель

Исходные данные

Общий	Да
темп. окружающей среды	32°C
Рабочая точка	Auto

Рабочие точки

	A
to [°C]	-25
tc [°C]	45

Результат

Компрессор:	(все)
рекомендовано:	OL200
Подбор	**OL200**
Рекомендованная рабочая точка:	A
Выбранная рабочая точка:	A
Штук	1
Нагрузка на маслоохл-ль	11,1 kW
Произв-сть маслоохл-ля	45,2 %
max. объём. расход масла Qм	3,7 m³/h
расч. знач-е Qм сост-ет	29,3 %

Технические данные: OL200

Размеры и соединения

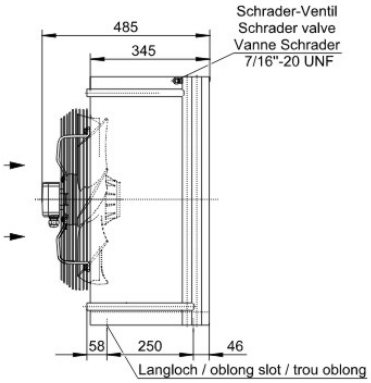

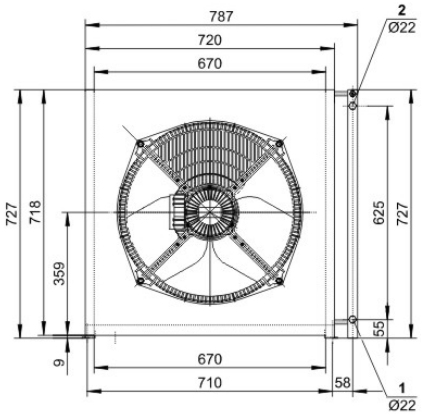

Технические данные

Технические параметры	
Вес	42,0 kg
Общая ширина	787mm
Общая глубина	550mm
Общая высота	726mm
Полезный объём хладагента	5,5 dm³
Вентиляторы:количество	1
Напряжение (50 Гц, больше по запросу)	230V/400V-3-50Hz (Standard)
Ток / Потребляемая мощность каждого вентилятора (50 Гц)	1,25 A 0,72 A / 300 W
Объемный расход возд. конденс.50 Гц	4500 m³/h
Впуск масла	22 mm - 7/8"
Выход масла	22 mm - 7/8"
Сертификация в соответствии с PED 2014/68/EU	Standard

Выбор: Маслоотделитель

Исходные данные

Общий	Да
Рабочая точка	Auto

Рабочие точки

	A
to [°C]	-25
tc [°C]	45

Результат

Компрессор:	(все)
рекомендовано:	OA1954
Подбор	**OA1954**
Рекомендованная рабочая точка:	A
Выбранная рабочая точка:	A
Штук	1
max. HP массовый расход G	3969 kg/h
расчет. знач-е G сост-ет	45,14 %
max. объём. расход масла Qм	3,10 m³/h
расч. знач-е Qм сост-ет	34,46 %

#1: Подбор для системы с прямым расширением. Затопленные системы требуют индивидуального подбора.

Технические данные: OA1954

Размеры и соединения

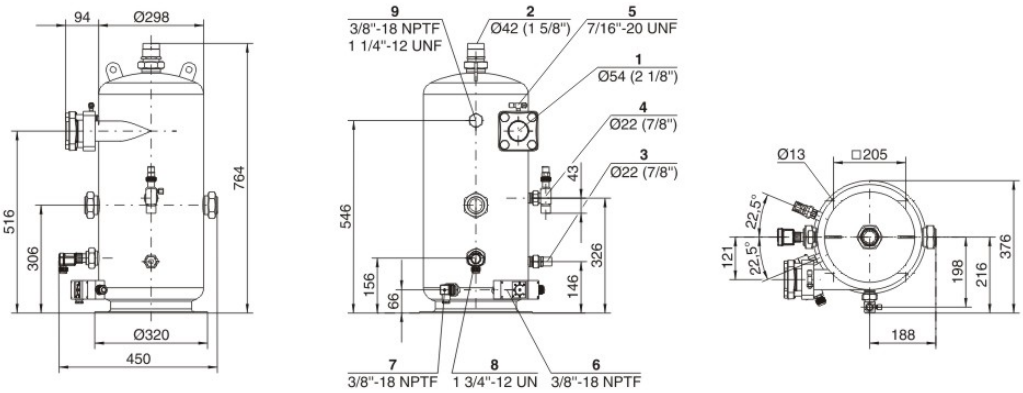

Технические данные

Технические параметры	
Вес	45 kg
Общая ширина	376 mm
Общая глубина	450 mm
Общая высота	764 mm
Заправка масла	18 l
Полезный объём хладагента	40 l
Max. кол-во компрессоров	2
Подвод хладагента	54 mm - 2 1/8"
Выход хладагента	42 mm - 1 5/8"
Выход масла	22 mm - 7/8"
Макс. избыточное давление	28 bar
Max. рабочая температура	120°C
Подогреватель масла в картере	1x140 W
Датчик уровня масла	Standard
Присоединение для предохранительного клапана давления	1 1/4" - 12 UNF
Сертификация в соответствии с PED 2014/68/EU	Standard

Connection positions
1 Refrigerant inlet
2 Refrigerant outlet
3 Oil outlet
4 Oil fill connection
5 Service connection
6 Oil thermostat connection
7 Oil heater connection
8 Oil level switch connection
9 Connection for pressure relief valve
10 Oil outlet (secondary stage)
11 Service flange for filter cartridges (filter of the secondary stage)
12 Oil drain

Dimensions can show tolerances according to EN ISO 13920-B.